FMO BK4802 电台背板

固件升级说明

V2.05 2025.9.28

阅读提示

符号说明

重要注意事项　操作、使用提示　词汇解释、参考信息

重要注意事项

- 固件升级过程中，请确保供电稳定，避免意外断电，否则可能导致设备无法正常启动。
- 请使用官方提供的固件文件，以防设备损坏或违反无线电管理法规。
- 升级前请确认背板硬件版本与固件版本兼容，不匹配的固件可能引发功能异常或硬件故障。
- 当前升级方式仅支持版本为 V2.0x 版本 FMO 背板程序升级。更新 Bootloader 程序后,当前烧录方式可能不再适用。

Bootloader：引导加载程序，当前版本暂不支持在线升级功能，待后续开发完成后将提供更便捷的升级方式。

额外信息

- 如遇升级问题，可通过微信群技术支持邮箱反馈，并提供背板版本信息（路径：FMO 菜单→电台信息）。
- 升级前请确认背板硬件版本与固件版本兼容，不匹配的固件可能引发功能异常或硬件故障。

升级说明

工具准备

用户需准备以下工具以便实施升级程序

- CMSIS-DAP 烧录工具
- 烧录软件

  下载地址：https://download.py32.org/Tool/PY32_Plugin_CoFlash/PuyaCoFlash-1.5.1.zip

- 烧录固件

  下载地址： https://github.com/BG5ESN/FMO-Radio-Module-BK4802-V2.00/releases

请选择 release-x.x.x.bin 文件进行下载

- 杜邦连接线 四根
- 带背板 FMO

烧录工具：FMO 背板使用了基于 ARM Cortex-M0 系列 mcu，其核心支持各种兼容的 DAP 下载工具以 SW 模式进行烧录。这些烧录工具在某宝或其他平台价格均较为便宜，他们遵循同一个规则，所以可以选择价格合适的产品自行购买。

接线连接

按以下步骤进行操作

1. 拔掉 FMO 电源，确保 FMO 处于关机状态。
2. 拧掉螺丝取下 FMO 的亚克力面后盖，暴露出 FMO 电台板。
3. 拧下四根塑料螺柱，取下 FMO 后背板。

4. 按下列图示使用杜邦连接线连接烧录工具至 FMO 背板。

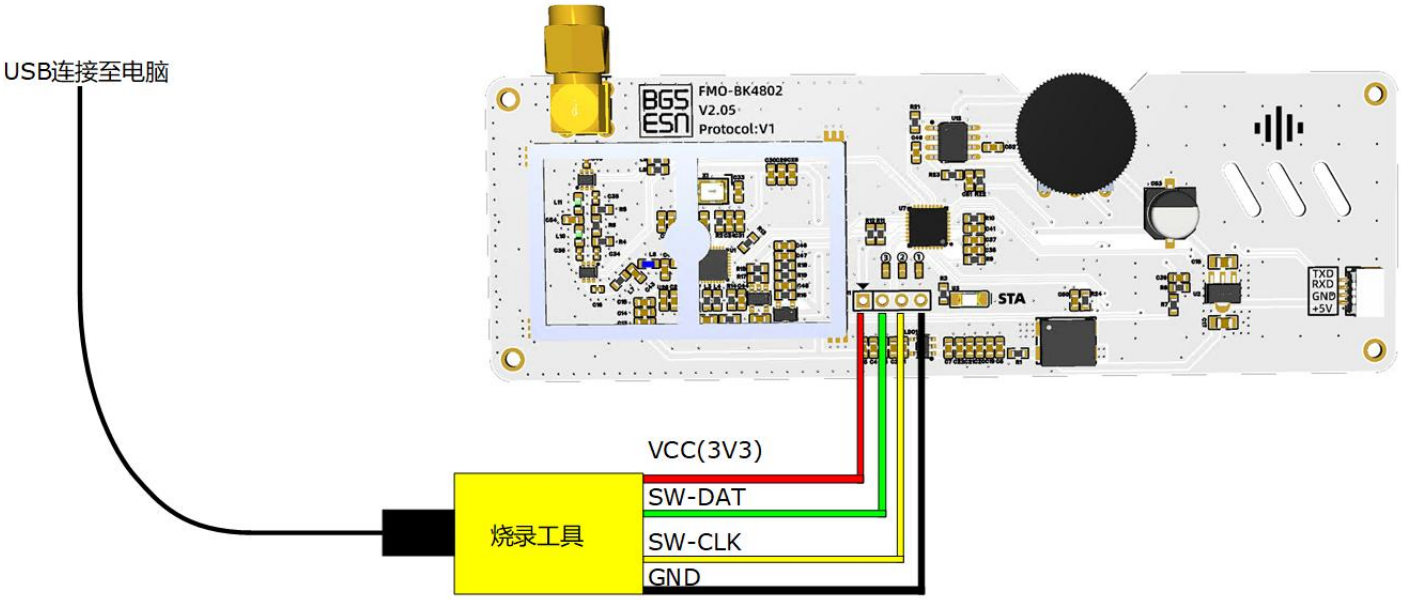

5. 将烧录工具连接至电脑 USB 口。

固件烧录

1. 打开 coFlash 软件,选择芯片为 PY32F030x8

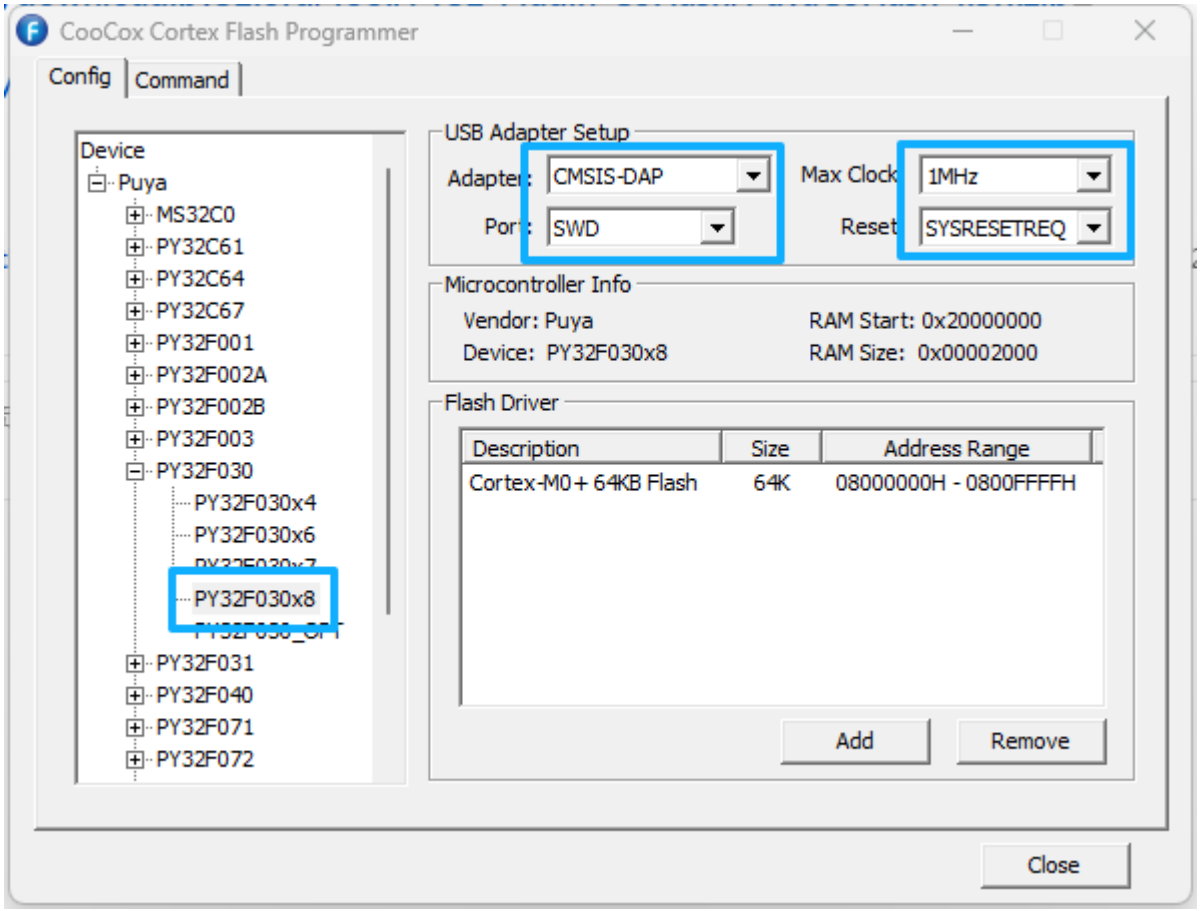

2. 确认参数与上图完全一致后 点击 Command 标签栏。

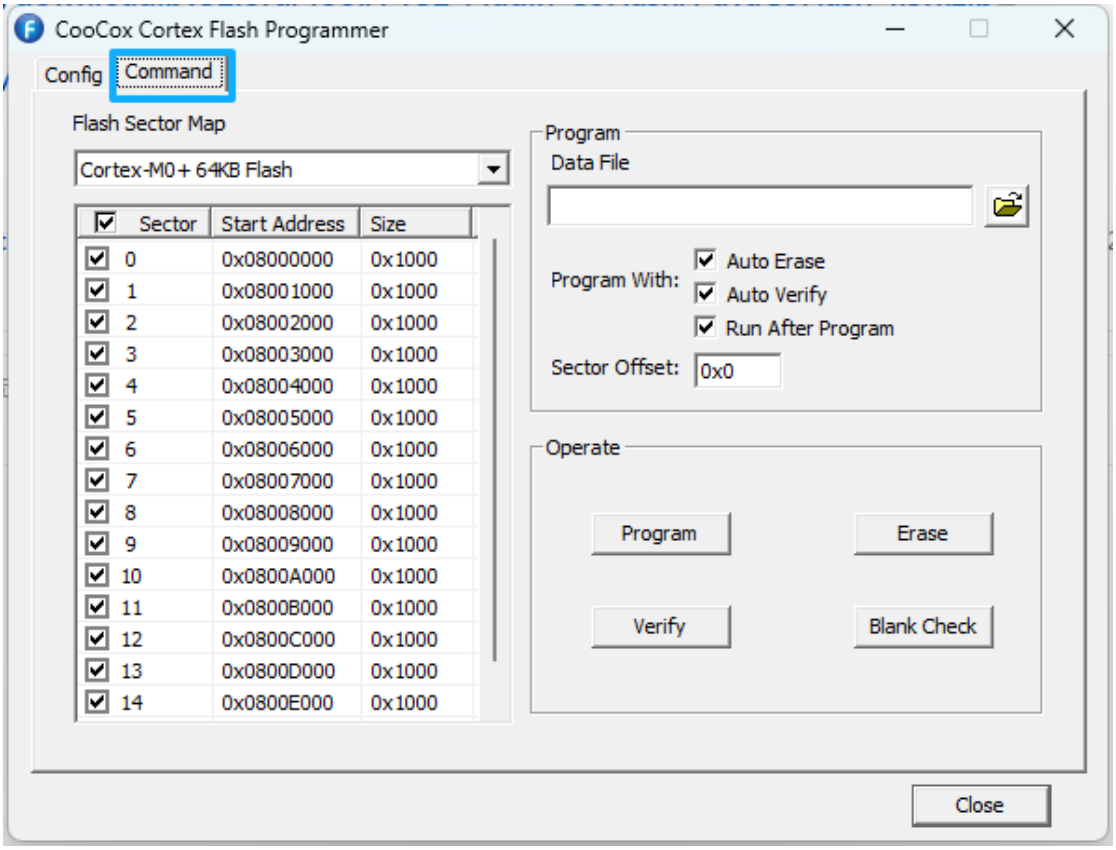

3. 在 DataFile 项目选择我们刚刚下载的 Release-x.x.x.bin 文件

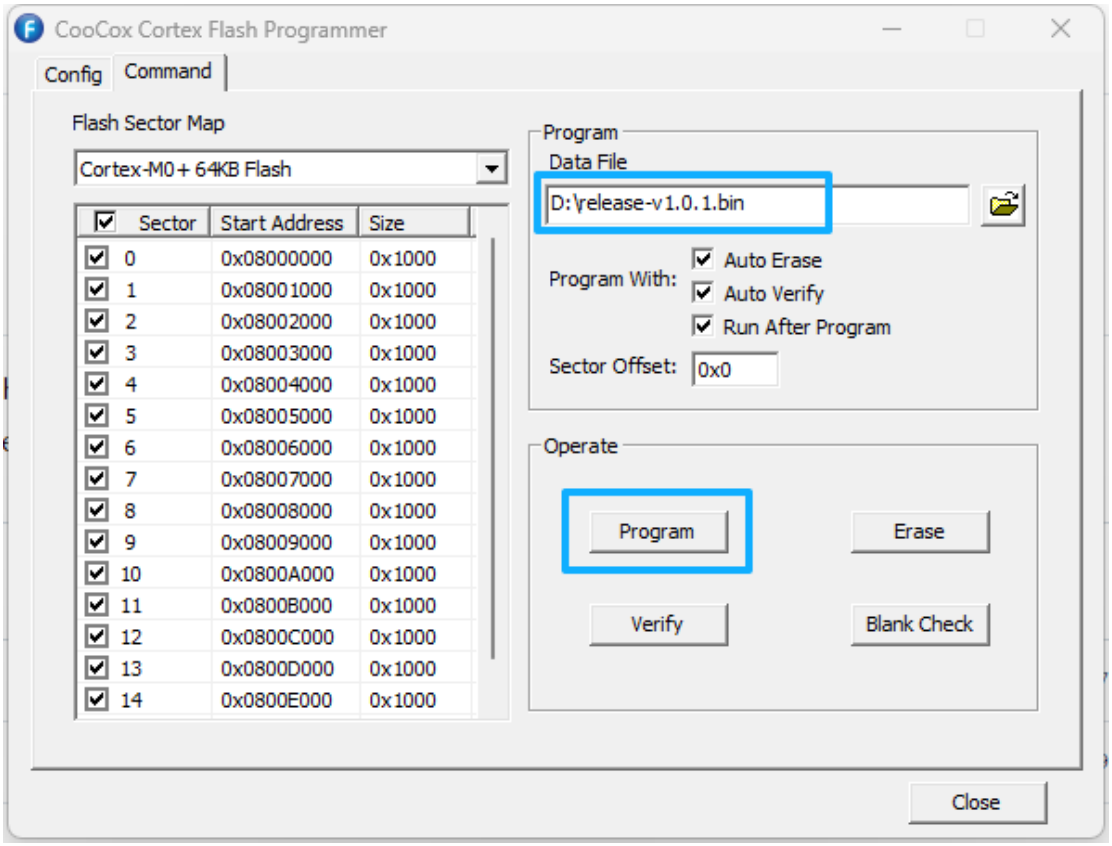

4. 点击烧录，此时会滚动进度条。

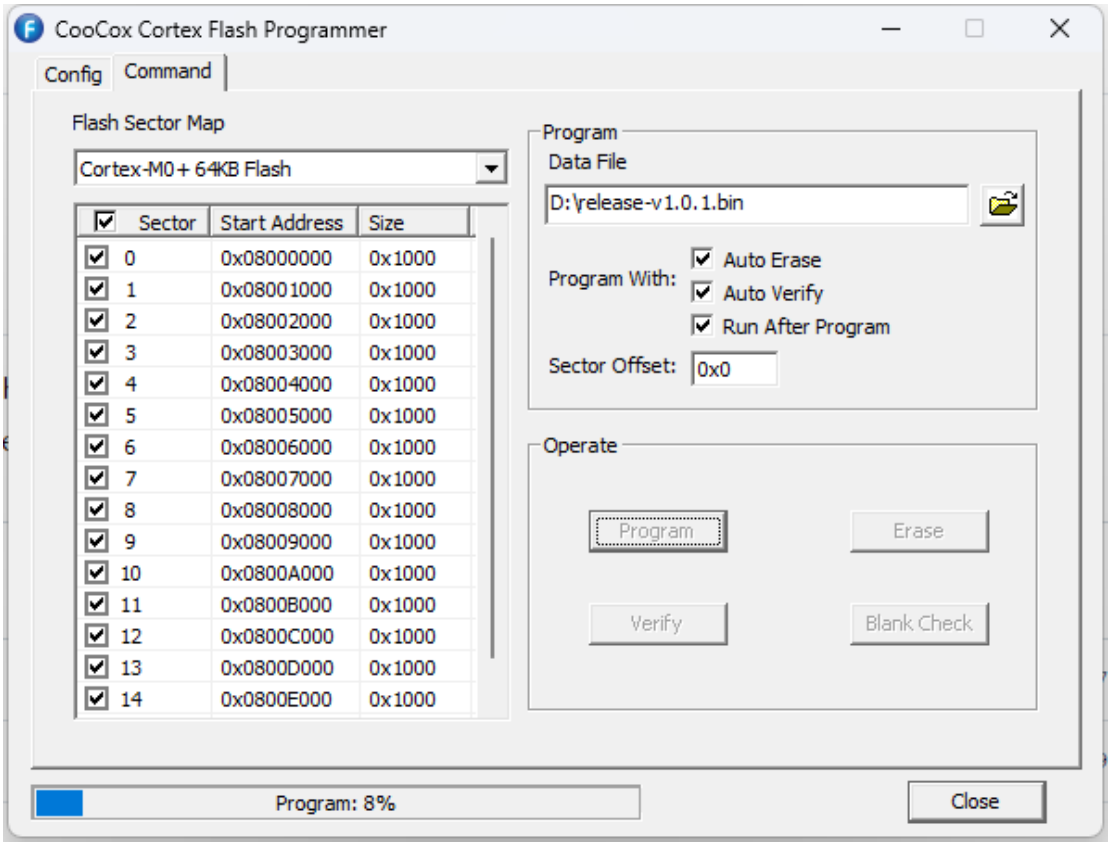

5. 显示 Program Done.时即代表烧录成功。

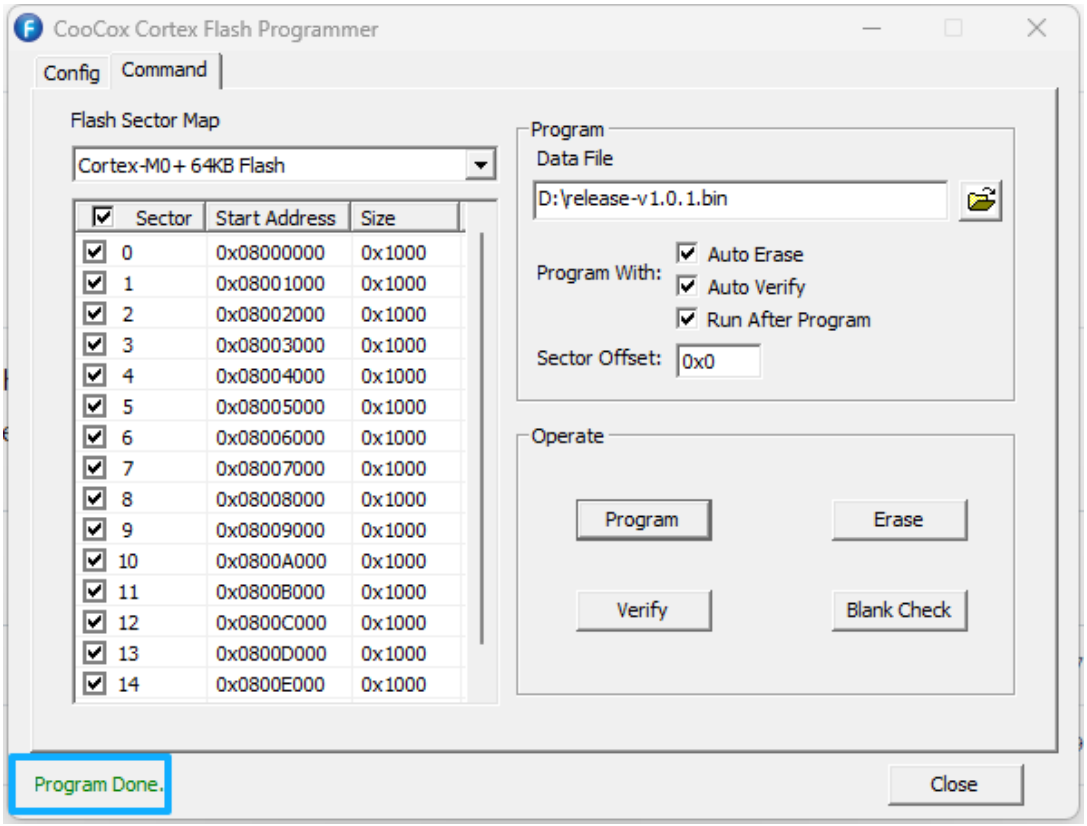

6. 烧录完毕后，请正常组装 FMO,组装完成后上电使用即可。